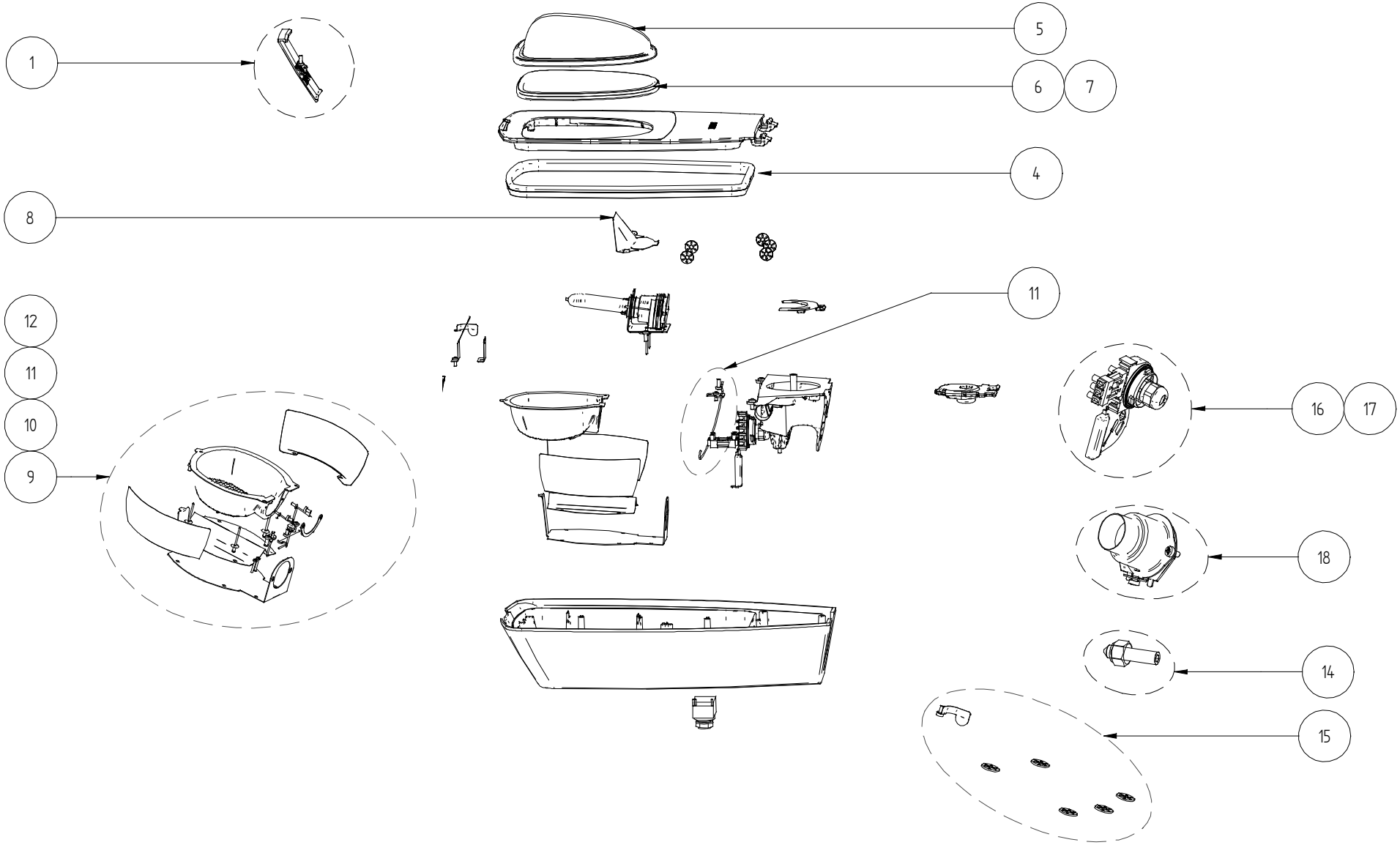
1
5
6
7
4
8
12
11
10
9
11
16
17
18
14
15