PHILIPS

ТЕХНИЧЕСКИЙ ПАСПОРТ

СЕМЕЙСТВО КОНСОЛЬНЫХ СВЕТИЛЬНИКОВ ROADFLAIR СО СВЕТОДИОДНЫМ ИСТОЧНИКОМ СВЕТА

ROADFLAIR ПС

2016 г.

Паспорт разработан в соответствии с требованиями ГОСТ 2.601-2013

Подп. и дата	
Инв. № дубл.	
Взаим. инв. №	
Подп. и дата	
Инв. № подл.	

СОДЕРЖАНИЕ

1 ОСНОВНЫЕ СВЕДЕНИЯ ОБ ИЗДЕЛИИ 3
2 ТЕХНИЧЕСКИЕ ХАРАКТЕРИСТИКИ 5
3 КОМПЛЕКТНОСТЬ 7
4 ГАРАНТИИ ИЗГОТОВИТЕЛЯ 9
5 КОНСЕРВАЦИЯ 10
6 СВИДЕТЕЛЬСТВО ОБ УПАКОВЫВАНИИ 11
7 СВИДЕТЕЛЬСТВО О ПРИЕМКЕ 12
8 СВЕДЕНИЯ ОБ УТИЛИЗАЦИИ 13
9 ЗАМЕТКИ ПО ЭКСПЛУАТАЦИИ 13
10 ДВИЖЕНИЕ ИЗДЕЛИЯ ПРИ ЭКСПЛУАТАЦИИ 15
11 УЧЕТ РАБОТЫ СИСТЕМЫ УПРАВЛЕНИЯ 18
12 УЧЕТ ТЕХНИЧЕСКОГО ОБСЛУЖИВАНИЯ 19
13 РАБОТЫ ПРИ ЭКСПЛУАТАЦИИ 20
14 СВЕДЕНИЯ О РЕКЛАМАЦИЯХ 25

Настоящий паспорт предназначен для ознакомления с техническими данными и устройством семейства консольных светильников RoadFlair со светодиодным источником света (далее по тексту – «светильник»). При изучении настоящего паспорта необходимо дополнительно руководствоваться эксплуатационными документами на комплектующие изделия, входящие в состав светильника.

1 ОСНОВНЫЕ СВЕДЕНИЯ ОБ ИЗДЕЛИИ

Наименование изделия:	Семейство консольных светильников RoadFlair со светодиодным источником света
Обозначение (тип, модель):	
Заводской номер:	
Дата изготовления:	
Назначение:	Предназначен для освещения дорожных магистралей и городских улиц с установкой светильников на жесткую консоль.
Назначенный срок службы:	не менее 10 лет
Сертификат соответствия:	-
Изготовитель:	PHILIPS
Адрес изготовителя:	Нидерланды, High Tech Campus 45, 5656 AE Eindhoven
Конт. Тел.:	-
Факс:	-
Homepage:	-

Светильник соответствует:

- ГОСТ Р МЭК 60598-2-5-99 Светильники. Часть 2. Частные требования. Раздел 5. Светильники заливающего света;
- ГОСТ Р МЭК 60598-1-2011 Светильники. Часть 1. Общие требования и методы испытаний.
- ГОСТ Р 54350-2015 Приборы осветительные. Светотехнические требования и методы испытаний

2 ТЕХНИЧЕСКИЕ ХАРАКТЕРИСТИКИ

2.1 Основные технические характеристики

2.1.1 Основные технические характеристики светильника приведены в таблице 1.

Таблица 1 – Основные технические характеристики

Наименование параметра		Значение параметра
Код семейства		BRP391 – малая модель BRP392 – средняя модель BRP394 – крупная модель
Вес светильников		BRP391: 5кг BRP392: 7кг BRP394: 10кг
Питание	Постоянным током	176 – 264 В; 50±1, 60±1 Гц; 0.7А
	Переменным током	12/24 В; 100 – 1000 мА
Коэффициент мощности		1,00
Максимальная площадь ветровой нагрузки для светильника, $м^2$		BRP391: 0.1 $м^2$; BRP392: 0.14 $м^2$; BRP394: 0.25 $м^2$ < 12м
Устойчивость силы ветра, м/с		до 60
Класс защиты от поражения электрическим током		I/II
Коррелированная цветовая температура, К		3000, 4000, 5000
Дрейф цветовой температуры светильников в течение срока службы, К		±200
Эффективность светодиодного модуля, Лм/Вт		120
Коэффициент световой отдачи, %		не менее 90
Световой поток, Лм		4 800 – 38 400
Снижение светового потока в течение срока службы, %		не более 30
Индекс цветопередачи источника света		≥ 70
Тип балласта		Драйвер для светодиодов, 0.7А
Управление, протокол		Вкл/выкл; DALI
Защита от перенапряжений		10 кВ, 5 мА
Диапазон рабочих температур, °С		- 60 .. + 50
Монтаж		На консоль под диаметр 42-60 мм
Потребляемая мощность светильника, Вт		BRP391: 40 – 80 Вт; BRP392: 90 – 160 Вт; BRP394: 170 – 320 Вт
Светодиоды		Nichia
Оптика		DM (средняя дорожная), DW1, DW2 (дорожные широкие)
Время наработки на отказ светильника, ч		не менее 60 000

2.1.2 Светильник используется для наружного освещения

2.1.3 Степень защиты от воздействия окружающей среды соответствует IP66.

2.1.4 Класс ударопрочности соответствует IK08.

2.2 Конструкция

2.2.1 Общий вид светильников и чертеж с размерами представлены на рис. 1.

BRP391

BRP392

BRP394

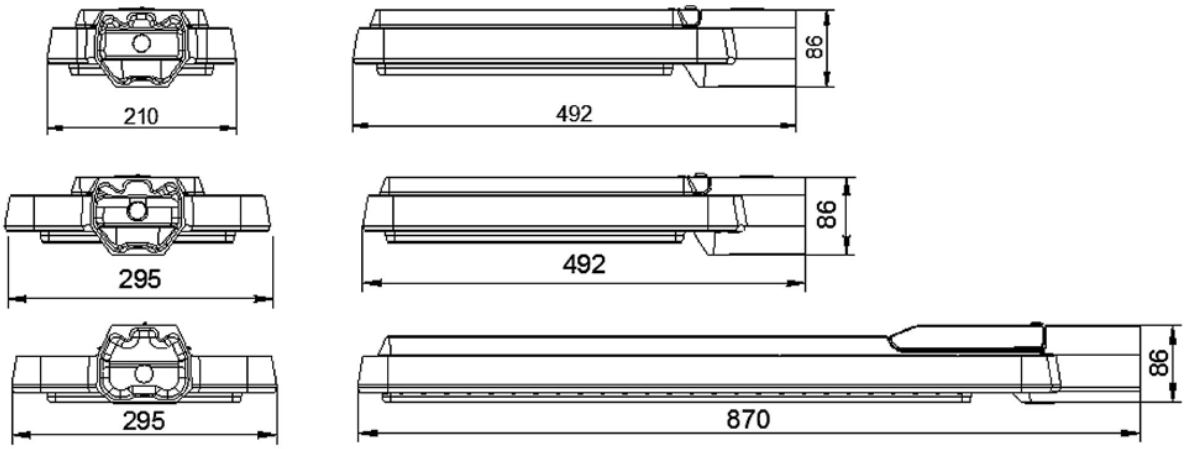

Рис. 1 Габаритные и присоединительные размеры

2.2.2 Корпус светильника выполнен из литого алюминия.

2.2.3 Конструкция светильников предусматривает узлы крепления, которые исключают самопроизвольный поворот светильников вокруг своей оси в горизонтальной и вертикальной плоскости.

2.2.4 Кривые распределения сил света светильника представлена на рис. 2, в зависимости от оптики. Кривые сил света соответствуют типу “Ш” согласно таблице №2 ГОСТ Р 54350-2015.

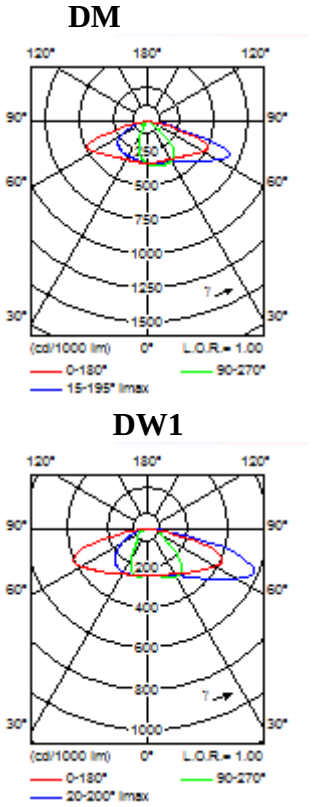

Рис. 2 Кривая распределения сил света

2.3 Транспортировка и хранение

2.3.1 Светильники выдерживают транспортировку и хранение в диапазоне температур -50°C + 50°C

3 КОМПЛЕКТНОСТЬ

3.1 Комплектность светильника приведена в таблице 2.

Таблица 2. Комплектность

№ п/п	Наименование	Количество (шт)
1.	Светильник	1
3.	Руководство по эксплуатации	1
4.	Инструкция по монтажу	1
5.	Комплект рабочих чертежей	1
6.	Комплект эксплуатационной документации на комплектующее оборудование	1

Примечание: Более детальная комплектность светильника уточняется на стадии заключения договора на поставку.

4 ГАРАНТИИ ИЗГОТОВИТЕЛЯ

PHILIPS Lighting гарантирует соответствие светильника требованиям комплекта конструкторской и технологической документации предприятия – изготовителя, нормативно-технической документации и требованиям правил промышленной безопасности.

PHILIPS Lighting гарантирует надежную и безаварийную работу светильника при условии соблюдения потребителем правил транспортирования, хранения и эксплуатации, установленных инструкциями по монтажу, эксплуатации и техническому обслуживанию.

Гарантийный срок на оборудование составляет не менее 36 месяцев (максимальный расширенный гарантийный срок составляет 84 месяца).

Действие гарантийных обязательств прекращается:

по истечении гарантийного срока;

– в случае утраты (утери) паспорта;

– при несоблюдении потребителем условий и правил хранения, транспортирования, монтажа и эксплуатации, установленных в руководствах по эксплуатации и монтажу изделия.

– Гарантия не распространяется на:

– ущерб, причиненный в результате ошибок обслуживающего персонала, использованием непригодных запасных частей или другим вещественно неправильным обращением;

– ошибки, причиненные оснащением и/или деталями, которые не являются составной частью поставляемого светильника;

– ущерб, нанесенный чужому оборудованию при неправильном монтаже или эксплуатации поставляемого светильника;

– ущерб, причиненный самостоятельным внесением изменений в конструкцию и техническую документацию без предварительной консультации и согласования с предприятием - изготовителем.

Руководитель организации:

М.П. _____ _____

(личная подпись) (расшифровка подписи)

_____

(год, месяц, число)

5 КОНСЕРВАЦИЯ

Дата	Наименование работ	Срок действия, годы	Должность, фамилия и подпись
1	2	3	4

Примечание:

1 Первую строку заполняет изготовитель изделия.

2 Последующие строки заполняют при эксплуатации.

6 СВИДЕТЕЛЬСТВО ОБ УПАКОВЫВАНИИ

СВИДЕТЕЛЬСТВО ОБ УПАКОВЫВАНИИ

Семейство консольных светильников RoadFlair со светодиодным источником света

модели: _____ _____

(наименование модели) (заводской номер)

Упакован:

PHILIPS LIGHTING

(наименование или код изготовителя)

Согласно требованиям, предусмотренным в действующей технической документации

_____ _____ _____

(должность) (личная подпись) (расшифровка подписи)

_____

(дата)

7 СВИДЕТЕЛЬСТВО О ПРИЕМКЕ

СВИДЕТЕЛЬСТВО О ПРИЕМКЕ

Семейство консольных светильников RoadFlair со светодиодным источником света

модели: _____ _____

(наименование модели) (заводской номер)

Изготовлен и принят в соответствии с обязательными требованиями государственных (национальных) стандартов, действующей технической документацией и признан годным для эксплуатации

Начальник ОТК

М.П._____ _____

(должность) (расшифровка подписи)

_____

(дата)

8 СВЕДЕНИЯ ОБ УТИЛИЗАЦИИ

Полная или частичная утилизация компонентов и материалов, составляющих светильники PHILIPS Lighting, регулируется законодательством РФ, которое устанавливает порядок обращения с отходами, с опасными отходами, упаковочными материалами и с отходами от упаковочных материалов. Содержащиеся в нем положения являются основополагающими принципами и представляют собой правила, которые должны соблюдаться всеми субъектами РФ.

Специальных требований при применении светильника и/или его утилизации по допустимым химическим, радиационным, термическим и биологическим воздействиям на окружающую среду не предъявляется. Дополнительные меры безопасности по утилизации не требуются.

Утилизация светильников проводится в соответствии с нормами страны предприятия, осуществляющего эксплуатацию.

9 ТРЕБОВАНИЯ БЕЗОПАСНОСТИ

Лица, допускаемые к эксплуатации светильника, его монтажу и обслуживанию должны быть обучены, проинструктированы и аттестованы на знание правил и норм техники безопасности.

Обучение, инструктаж, проверка знаний и допуск персонала к самостоятельной работе должны соответствовать требованиям Правил безопасности (ПБ 03-517-02, глава VIII) и Положению об организации работы по подготовке и аттестации специалистов организаций, поднадзорных Федеральной службе по экологическому, технологическому и атомному надзору (РД 03-19-2007), утвержденному постановлением Ростехнадзора от 29.01.2007, зарегистрированным Минюстом России 22.03.2007 г., регистрационный № 9133.

При эксплуатации светильника должны выполняться требования:

– ПТЭЭП Правилами технической эксплуатации электроустановок потребителями;

– ГОСТ 12.1.003 ССБТ. Шум. Общие требования безопасности;

– ГОСТ 12.1.004 ССБТ. Пожарная безопасность. Общие требования;

– ГОСТ 12.1.030 ССБТ. Электробезопасность. Защитное заземление, зануление;

– ГОСТ 12.2.007.0 ССБТ. Изделия электротехнические. Общие требования безопасности;

– ГОСТ Р МЭК 60598-2-5-99 Светильники. Часть 2. Частные требования. Раздел 5. Светильники заливающего света;

– ПУЭ «Правил устройства электроустановок»;

Все монтажные, эксплуатационные и обслуживающие работы должны проводиться в соответствии с руководством по эксплуатации и техническому обслуживанию.

10 ДВИЖЕНИЕ ИЗДЕЛИЯ ПРИ ЭКСПЛУАТАЦИИ

Дата установки	Место установки	Дата снятия	Наработка с начала эксплуатации	Наработка после последнего ремонта	Причина снятия	Подпись лица, проводившего установку (снятие)

10.1 Прием и передача изделия

Дата	Состояние изделия	Основание (наименование, номер и дата документа)	Предприятие, должность и подпись		Примечание
			сдавшего	принявшего	

10.2 Сведения о закреплении изделия при эксплуатации

Наименование изделия (составной части) и обозначение	Должность, фамилия и инициалы	Основание (наименование, номер и дата документа)		Примечание
		Закрепление	Открепление	

11 УЧЕТ РАБОТЫ СИСТЕМЫ УПРАВЛЕНИЯ

Дата	Цель работы	Время		Продолжительность работы	Наработка		Кто проводит работу	Должность, фамилия и подпись ведущего паспорт
		Начало работы	Окончание работы		После последнего ремонта	С начала эксплуатации		

12 УЧЕТ ТЕХНИЧЕСКОГО ОБСЛУЖИВАНИЯ

Дата	Вид технического обслуживания	Наработка		Основание (наименование, номер и дата документа)	Должность, фамилия и подпись		Примечание
		После последнего ремонта	С начала эксплуатации		Выполнившего работу	Проверившего работу	

13 РАБОТЫ ПРИ ЭКСПЛУАТАЦИИ

13.1 Учет выполнения работ

Дата	Наименование работы и причина ее выполнения	Должность, фамилия и подпись		Примечание
		Выполнившего работу	Проверившего работу	

13.2 Периодический контроль основных эксплуатационных и технических характеристик

Наименование и единица измерения проверяемой характеристики	Номинальное значение	Предельное отклонение	Периодичность контроля	Результаты контроля					
				Дата	Значение	Дата	Значение	Дата	Значение

13.3 Поверка средств измерения

Наименование и обозначение средства измерения	Заводской номер	Дата изготовления	Периодичность поверки	Поверка				Примечание
				Дата	Срок очередной поверки	Дата	Срок очередной поверки	

13.4 Техническое освидетельствование контрольными органами

Наименование и обозначение составной части изделия	Заводской номер	Дата изготовления	Освидетельствование		Примечание
			Дата	Срок очередного освидетельство-вания	

13.5 Хранение

Дата		Условия хранения	Вид хранения	Примечание
Приемка на хранение	Снятие с хранения			

14 СВЕДЕНИЯ О РЕКЛАМАЦИЯХ

PHILIPS Lighting рассматривает претензии к качеству и комплектности светильника при условии соблюдения потребителем правил, установленных эксплуатационной документацией и при наличии настоящего паспорта. В случае утери паспорта безвозмездный ремонт или замена вышедшего из строя оборудования или его составных частей не производится, и претензии не принимаются.

В случае отказа светильника в работе или выяснения неисправности ее в период гарантийных обязательств потребитель должен выслать в адрес предприятия-изготовителя акт о неисправности со следующими данными: заводской номер, дата изготовления, характер неисправности или дефекта.

Все предъявленные рекламации, их краткое содержание и принятые меры должны быть зафиксированы в нижеследующей таблице:

Дата	Краткое содержание предъявленной рекламации	Принятые меры