Scrabbles

R111E

Luminaria modular para Incrustar en Dry-Wall o cualquier tipo de cielo falso. Producto de alto confort visual, ideal para zonas de circulación y luz de acento.

Características

- Luminarias en acabado color gris mate.
- Versiones KIT con lámparas halógenas ALR111 50W, Mastercolor (CDM-R111) 35W y 70W, y MasterLED AR111.
- Haz de luz direccionable.

Aplicaciones

- Espacios de oficinas
- luminación comercial
- Pasillos
- Restaurantes
- Galerías

PHILIPS

Plano de dimensiones

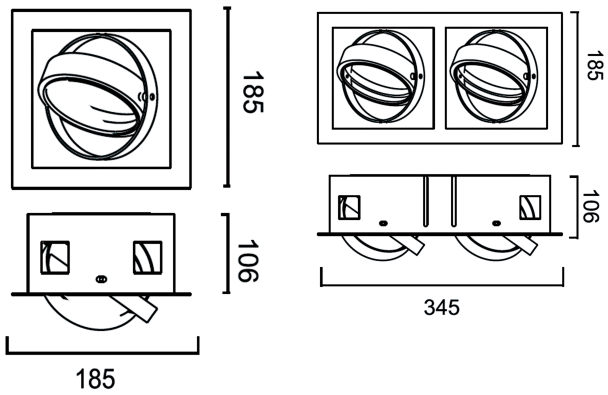

Dimensiones en mm

Curva fotométrica

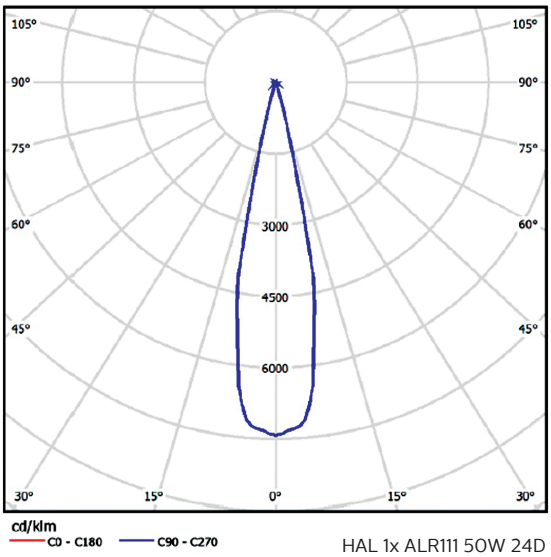

HAL 1x ALR111 50W 24D

Especificaciones técnicas

Familia de producto
Scrabbles KT111E Series

Número de lámparas
1 ó 2 según modelo

Tipo de lámparas
R111

Posición de la lámpara
Vertical

Socket
G53 ó GX8.5 según lámpara

Potencia
Max. 70W según lámpara

Temperatura de color
2700K, 3000K ó 4000K según lámpara

Dirección ajustable
Si, hasta 13^{0}

Índice de reproducción de color (IRC)
>80

Instalación
Incrustar

Diámetro de corte
1 x : 158 x 158 mm / 2 x : 320 x 158 mm

Material
Aluminio con alta resistencia a la corrosión

Código IP
IP20

Acabado
Marco frontal color gris mate

Otros
Voltaje de operación según equipo eléctrico

Philips Colombiana S.A.
Las especificaciones están sujetas a cambios sin previo aviso.
Línea de Servicio al Cliente en Bogotá 307 8040 y a nivel nacional 01 8000 11 4586
www.lighting.philips.com.co

Enero 2014
datos sujetos a modificaciones