Scrabbles

R111H

Luminaria modular para incrustar en Dry-Wall o cualquier tipo de cielo falso. Producto de alto confort visual, ideal para zonas de circulación y luz de acento. Acabado en pintura electrostática lo cual hace que tenga alta resistencia a la corrosión.

Características

- Luminarias en acabado color blanco.
- Versiones KIT con lámparas halógenas ALR111 50W. Mastercolor (CDM-R111) 35W y 70W, y Master LED AR11.
- Haz de luz direccionable.

Aplicaciones

- Espacios de oficinas
- luminación comercial
- Pasillos
- Restaurantes
- Galerías

PHILIPS

Plano de dimensiones

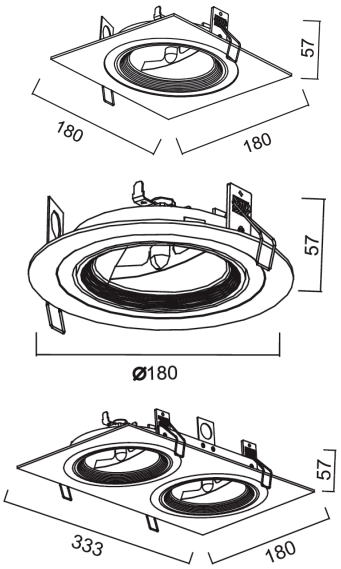

Dimensiones en mm

Curva fotométrica

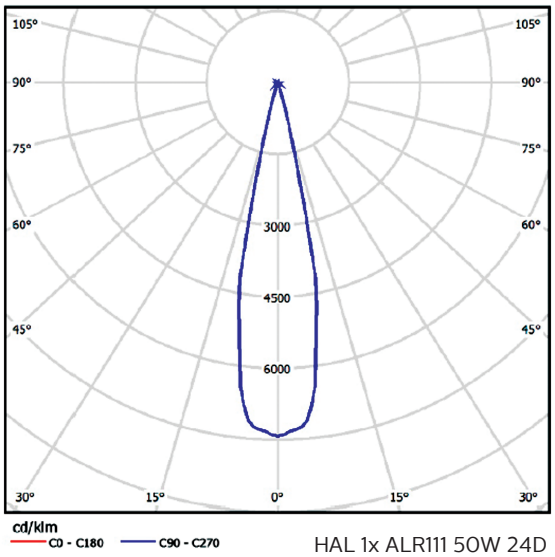

HAL 1x ALR111 50W 24D

Especificaciones técnicas

Familia de producto
Scrabbles KT111H Series

Número de lámparas
1, 2 según modelo

Tipo de lámpara
R111

Posición de la lámpara
Vertical

Socket
G53 ó GX8.5 según lámpara

Potencia
Max. 70W según lámpara

Temperatura de color
2700K, 3000K ó 4000K según lámpara

Dirección ajustable
Si (hasta 13^{0})

Índice de Reproducción de color (IRC)
>80

Instalación
Incrustar

Diámetro de corte
1 x : 150 mm / 2 x : 305 x 150 mm

Material
Aluminio con alta resistencia a la corrosión

Código IP
IP20

Acabado
Marco frontal color blanco

Otros
Voltaje de operación según equipo eléctrico

Philips Colombiana S.A.S.
Las especificaciones están sujetas a cambios sin previo aviso.
Línea de Servicio al Cliente en Bogotá 307 8040 y a nivel nacional 01 8000 11 4586
www.lighting.philips.com.co

Enero 2014
datos sujetos a modificaciones